TANGO CS4170

D 125



H-A 4170 01 00

F-4170015A x2 -P15 -P29L
F-417005LA x2 -P46M

M6x12 a x n°2 M6x20 b x n°4 x n°1

F-4170015 -P15 -P29L
F-417005L -P46M

M5x40 c x n°8 d x n°8 e x n°8 f x n°2 x n°1 x n°1 x n°1

- **I** Prima di iniziare il montaggio, identificare tutti i componenti con l'aiuto delle istruzioni.
- **GB** Before starting to assembly, please identify all components.
- **D** Vor der montage, sind die Einzelteile anhand der Montageanleitung zu identifizieren.
- **F** Avant de débuter le montage, identifiez tous les composants a l'aide de la notice.
- **E** Antes de iniciar el montaje, identifique todos los components con ayuda de la nota.

- **I** Pezzo di ricambio.
- **GB** Spare part.
- **D** Ersatzteil.
- **F** Pièce en échange / s.a.v.
- **E** Repuesto

COMPANY WITH
MANAGEMENT SYSTEM
CERTIFIED BY DNV
ISO 9001 • ISO 14001
ISO/IEC 27001

ASSOCIATO A
FLA
ASSARREDO

Calligaris S.p.A.
Via Trieste, 12
33044 Manzano - (UD) Italy
Tel. +39 0432 748211
calligaris.com
info@calligaris.it

calligaris

1

a

b

2

V-0440255772 -P15 -P29L
V-0440255770 -P46M

Attenzione-Attention-Vorsicht-Attention-Atención

- **I** **Serrare a fondo le viti.**
- **GB** **Tighten the screews strongly.**
- **D** **Fest verschrauben.**
- **F** **Les vis doivent etre serrees a fond.**
- **E** **Atornillar fijamente.**

3

4

V-3060385270

Attenzione-Attention-Vorsicht-Attention-Atención

- **I** Si consiglia di effettuare il montaggio su una superficie morbida.
- **GB** It is a good idea to use a soft protective underlay during assembly.
- **D** Möbelteile auf eine weiche Oberfläche legen und dann aufstellen.
- **F** Veuillez poser les pièces sur un surface souple pour l'assemblage.
- **E** Se aconseja efectuar el montaje sobre una superficie blanda.

5

6

7

8

9

OK NO!

10

Attenzione-Attention-Vorsicht-Attention-Atención

- **I** Avvitare gradualmente ed uniformemente tutte le viti di regolazione.
- **GB** Gradually and evenly tighten the adjustment screws.
- **D** Alle Einstellschrauben schrittweise einkreuzend und gleichmäßig anziehen.
- **F** Visser progressivement et uniformément les vis de réglage.
- **E** Apretar los tornillos de ajuste de forma gradual y uniforme.

Copyright © Calligaris S.p.a. Tutti i diritti riservati - All right reserved

Printed on recycled paper

10 d

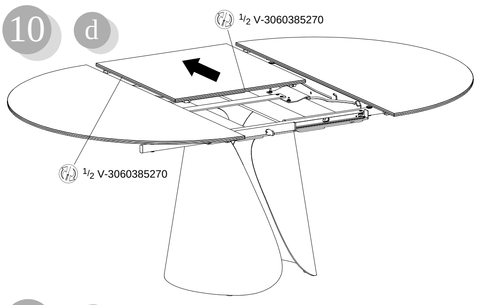

e

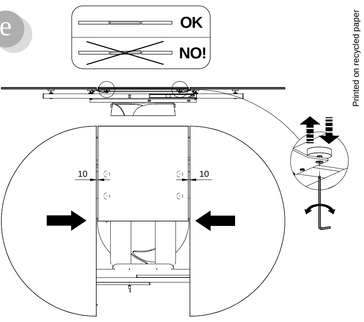

11 a

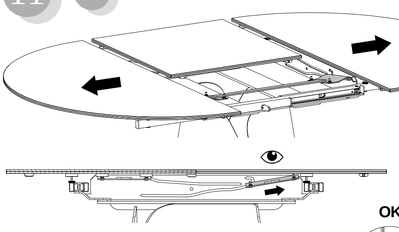

b

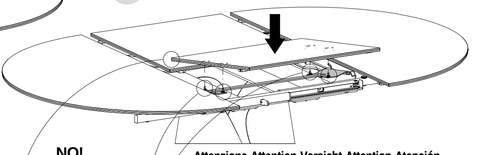

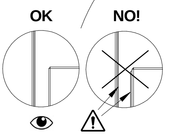

Attenzione-Attention-Vorsicht-Attention-Atención

- **I** Avvitare gradualmente ed uniformemente tutte le viti di regolazione.
- **GB** Gradually and evenly tighten the adjustment screws.
- **D** Alle Einstellschrauben schrittweise einkreuzend und gleichmäßig anziehen.
- **F** Visser progressivement et uniformément les vis de réglage.
- **E** Apretar los tornillos de ajuste de forma gradual y uniforme.

c

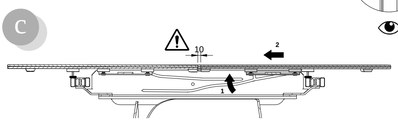

d

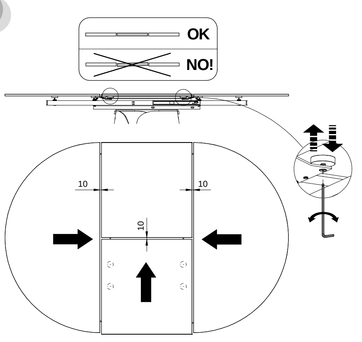

e

Attenzione-Attention-Vorsicht-Attention-Atención

- **I** Prima di richiudere i piani per la prima volta, verificare che allunghe e piani siano correttamente allineati.
- **GB** Before closing the table tops for the first time, ensure that the extension leaves and tops are properly aligned.
- **D** Vor dem ersten Schließen der Tischplatten überprüfen, ob Verlängerungen und Platten korrekt ausgerichtet sind.
- **F** Avant de fermer les plateaux pour la première fois, vérifiez que les rallonges et les plateaux soient correctement alignés.
- **E** Antes de cerrar las tapas por primera vez, comprobar que las extensiones y las tapas estén correctamente alineadas.

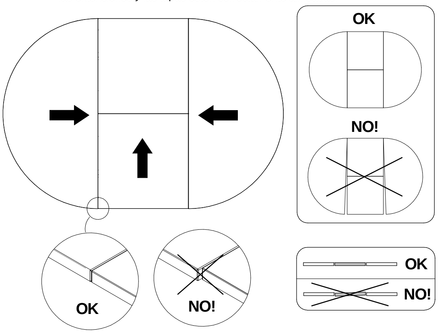

12

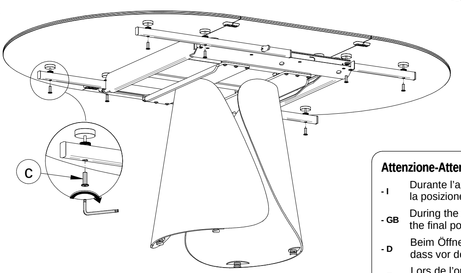

Attenzione-Attention-Vorsicht-Attention-Atención

- **I** **Serrare a fondo le viti.**
- **GB** **Tighten the screews strongly.**
- **D** **Fest verschrauben.**
- **F** **Les vis doivent etre serrees a fond.**
- **E** **Atornillar fijamente.**

Attenzione-Attention-Vorsicht-Attention-Atención

- **I** Durante l'apertura e chiusura del tavolo, assicurarsi di raggiungere sempre la posizione finale di ogni movimento prima di procedere con la fase successiva.
- **GB** During the opening and closing of the table, always ensure to reach the final position of each movement before proceeding to the next phase.
- **D** Beim Öffnen und Schließen des Tisches sicherstellen, dass vor dem nächsten Schritt immer die jeweilige Endposition erreicht ist.
- **F** Lors de l'ouverture et de la fermeture de la table, assurez-vous d'atteindre toujours la position finale de chaque mouvement avant de passer à l'étape suivante.
- **E** Al abrir y cerrar la mesa, asegurarse siempre de llegar a la posición final de cada movimiento antes de pasar a la siguiente fase.

Chiusura-Closing-Verschluss-Fermeture-Cierre

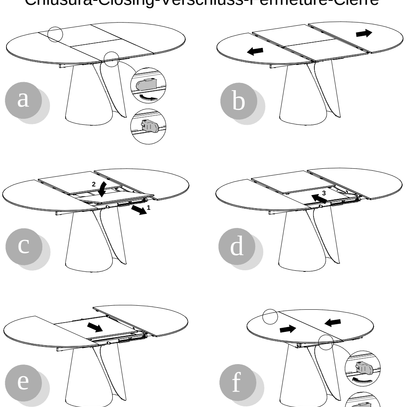

Apertura-Opening-Öffnung-Ouverture-Apertura

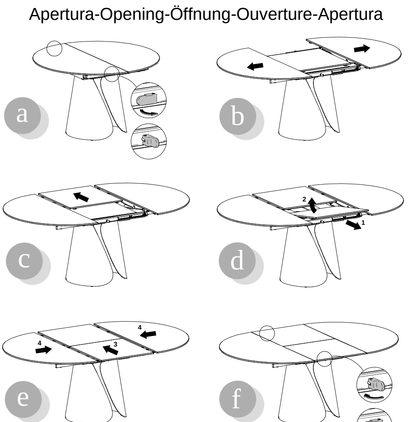

COMUNICAZIONI AL CLIENTE

LA PRESENTE SCHEDA PRODOTTO DEVE ESSERE CONSEGNATA AL CLIENTE UNITAMENTE ALLA MERCE ACQUISTATA

Tavolo (Basamento): 'Tango'
Modello: CS4170

Materiali
Struttura in metallo verniciato

Istruzioni d'uso
Per il montaggio fare riferimento alle relative istruzioni

Al fine di garantire la stabilità e la durata nel tempo dell'articolo, si consiglia di verificare periodicamente il corretto serraggio delle viterie

Il prodotto non è adatto ad uso esterno

Non salire sul tavolo
In caso di spostamento del tavolo sollevarlo adeguatamente
In caso di estensione del piano fare attenzione a non infrapporre le dita

Il contatto delle superfici del prodotto con corpi caldi può dannegiare il materiale

Per interventi di straordinaria manutenzione o di riparazione rivolgersi al rivenditore di fiducia

Una volta dismessi il prodotto od i suoi componenti non vanno dispersi nell'ambiente, ma conferiti ai sistemi pubblici di smaltimento rifiuti

CUSTOMER INFORMATION

THIS PRODUCT LIST MUST BE DELIVERED TO THE CUSTOMER TOGETHER WITH THE PURCHASED MATERIAL

Table (Base): 'Tango'
Model: CS4170

Materials
Structure in lacquered metal

User instructions
Refer to the instructions for assembly

In order to guarantee stability and life of the article, periodically check that the screws are correctly tightened

The product is not suitable for outdoor use

Do not climb on the table
When moving the table, make sure that it is lifted properly
When extending the top, be careful not to trap fingers

Contact with hot items can damage the surface

For major maintenance or repairs, consult the retailer

Once the product or its components are no longer used, make sure that they are disposed of correctly through the public waste disposal services

Maintenance recommendations
Any spills should be wiped up immediately with a clean, dry cloth

To clean metal parts, use products that are specifically for metal

Do not use abrasive products

Calligaris S.p.a. disclaims any responsibility deriving from incorrect use of the above mentioned object

MITTEILUNG AN DIE KUNDEN

DIE VORLIEGENDE KARTE MIT DEN TECHNISCHEN DATEN DES PRODUKTS IST DEM KUNDEN ZUSAMMEN MIT DEM EINGEKAUFTEN PRODUKT ZU ÜBERGEBEN

Tischgestell: 'Tango'
Modell: CS4170

Materialien
Gestell aus lackiertem Metall

Gebrauchsanweisung
Zur Montage die entsprechende Gebrauchsanweisung konsultieren
Zur Gewährleistung der Stabilität und der Beständigkeit des Artikels, ist die regelmäßige Prüfung der korrekten Schraubenbefestigung ratsam
Das Produkt ist für die Außenanwendung nicht geeignet
Steigen Sie nicht auf den Tisch
Zum Verschieben des Tisches, diesen entsprechend anheben
Beim Ausziehen der Platte ist darauf zu achten, die Finger nicht einzuklemmen
Um Schäden vorzubeugen, verhindern Sie bitte den Kontakt der Oberflächen mit heißen Gegenständen
Wenden Sie sich für außerordentliche Wartungsarbeiten oder Reparaturen an den Händler Ihres Vertrauens
Wenn das Produkt oder seine Komponenten keine Verwendung mehr findet, dann muß es entsprechend über öffentliche Müllesyteme entsorgt werden

Wartungshinweise
Verschüttete Flüssigkeiten müssen sofort mit einem sauberen und trockenen Tuch entfernt werden
Verwenden Sie zur Reinigung der Metallteile ausschließlich Produkte, die speziell für Metall geeignet sind
Benutzen Sie keine Schleifmittel

Die Calligaris S.p.a. übernimmt keine Haftung bei unsachgemäßem Gebrauch des Produkts

COMMUNICATIONS AU CLIENT

LA FICHE PRODUIT DOIT ÊTRE REMISE AU CLIENT AVEC LA MARCHANDISE

Table (Piètement): 'Tango'
Modèle: CS4170

Matériaux
Structure en métal verni

Instructions
Pour l'assemblage voir les instructions

Afin de garantir la stabilité et la durée de l'article il est conseillé de vérifier périodiquement le serrage des vis

Le produit n'est pas prévu pour l'extérieur

Ne pas monter sur la table
En cas de déplacement la table doit être soulevée et non traînée au sol
Pendant la phase d'ouverture du plateau , faire très attention à ne pas se coincer les doigts

Le contact de la surface du dessus avec des corps chauds peut endommager le matériel

Pour toute intervention d'entretien extraordinaire ou de réparation, contacter le revendeur

A la fin de son utilisation, le produit ou ses éléments ne doivent pas etre abandonnés dans l'environnement, mais déposés auprès des centres de traitement et d'élimination des

Conseils d'entretien
Les liquides renversés doivent être absorbés immédiatement avec un chiffon propre et sec

Pour le nettoyage des parties en métal, utiliser exclusivement des produits spécifiques pour le métal
Ne pas utiliser des produits abrasifs

Calligaris S.p.a. décline toute responsabilité en cas d'utilisation erronée de l'objet indiqué ci-dessus

COMUNICACIONES AL CLIENTE

LA FICHA DE PRODUCTO DEBE ENVIARSE AL CLIENTE JUNTO A LA MERCANCIA

Mesa (Basamento): 'Tango'
Modelo: CS4170

Materiales
Estructura en metal lacado

Instrucciones de uso
Para el montaje seguir las instrucciones al pie de la letra
Al fin de garantizar la estabilidad y la duración en el tiempo del artículo, se aconseja controlar periódicamente que los tornillos sean correctamente apretados

El producto no es apto para el uso en exteriores

No subirse sobre la mesa
En caso de traslado de la mesa levantarlo adecuadamente

Poner atención a los dedos al extender la mesa

El contacto de la superficie del producto con cuerpos calientes puede degenerar el material

En caso de reparaciones o de mantenimiento extraordinario dirigirse al comercio vendedor

Cuando se deseche el producto utilizar los canales apropriados

Consejos de mantenimiento
Los líquidos derramados deben ser absorbidos inmediatamente con un paño limpio y seco

Para la limpieza de las partes metálicas, utilizar exclusivamente productos específicos para el metal
No usar productos abrasivos

Calligaris S.p.a. declina toda responsabilidad derivada de una utilisacion inapropriada de los objectos arriba descritos

Copyright © Calligaris S.p.a. Tutti i diritti riservati - All right reserved